Klubb y EGI son marcas del Grupo Klubb, líder europeo en la fabricación de alzahombres y plataformas aéreas hidráulicas para vehículos comerciales, con presencia en más de 50 países y más de 40 años de experiencia. IMER Chile es el representante exclusivo del Grupo Klubb en Chile, poniendo a disposición de sus clientes soporte técnico especializado, repuestos originales y un completo servicio de post-venta a través de su red de sucursales a lo largo de todo el territorio nacional.

KLUBB FRANCE

Descripción del equipo	
Tipo de equipo	Hidroelevador/Alzahombre
Marca	Klubb
Modelo	KL32
Color	Blanco y negro
Procedencia	Francia
Alcances y capacidades	
Altura de trabajo vertical	12,5 metros
Altura a la base del canastillo	10,5 metros
Capacidad de canastillo	120 Kg (1 persona)
Alcance de trabajo lateral	8,2 metros
Angulo de rotación de base del equipo	360°
Otras características y equipamiento	
Accionamiento del equipo	Green pack®: Silencioso e independiente con motor del vehículo detenido.
Material de Canastillo	Fibra de vidrio
Aislación canastillo	1 KV
Parada/arranque del vehículo	Desde cabina y comandos del canastillo
Descripción del vehículo	
Tipo de vehículo	Furgón van
Marca	Maxus
Modelo y versión	Deliver 9 Cargo H2L2
Color	Blanco

Diagrama de trabajo.

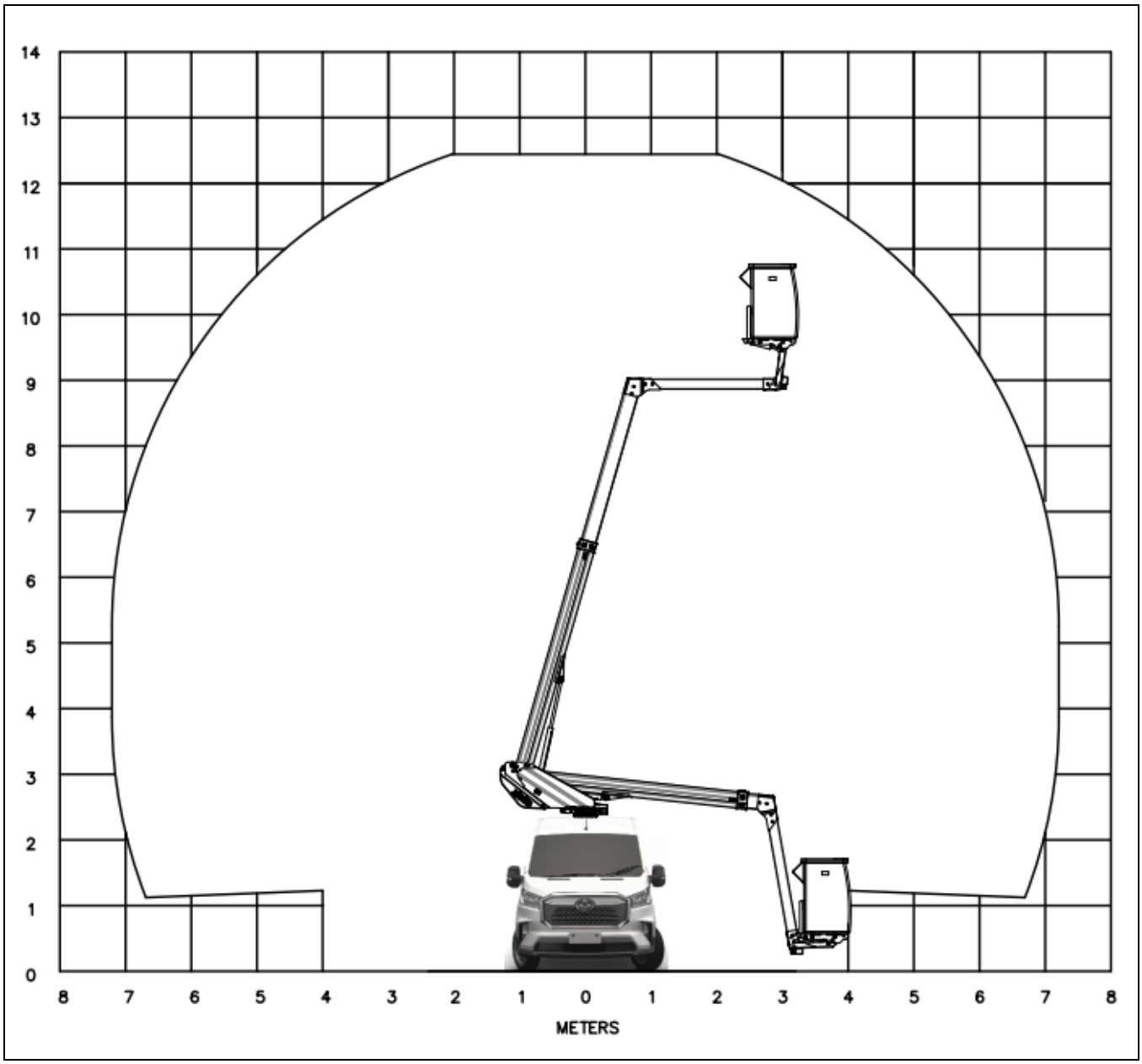

Esquema de dimensiones.

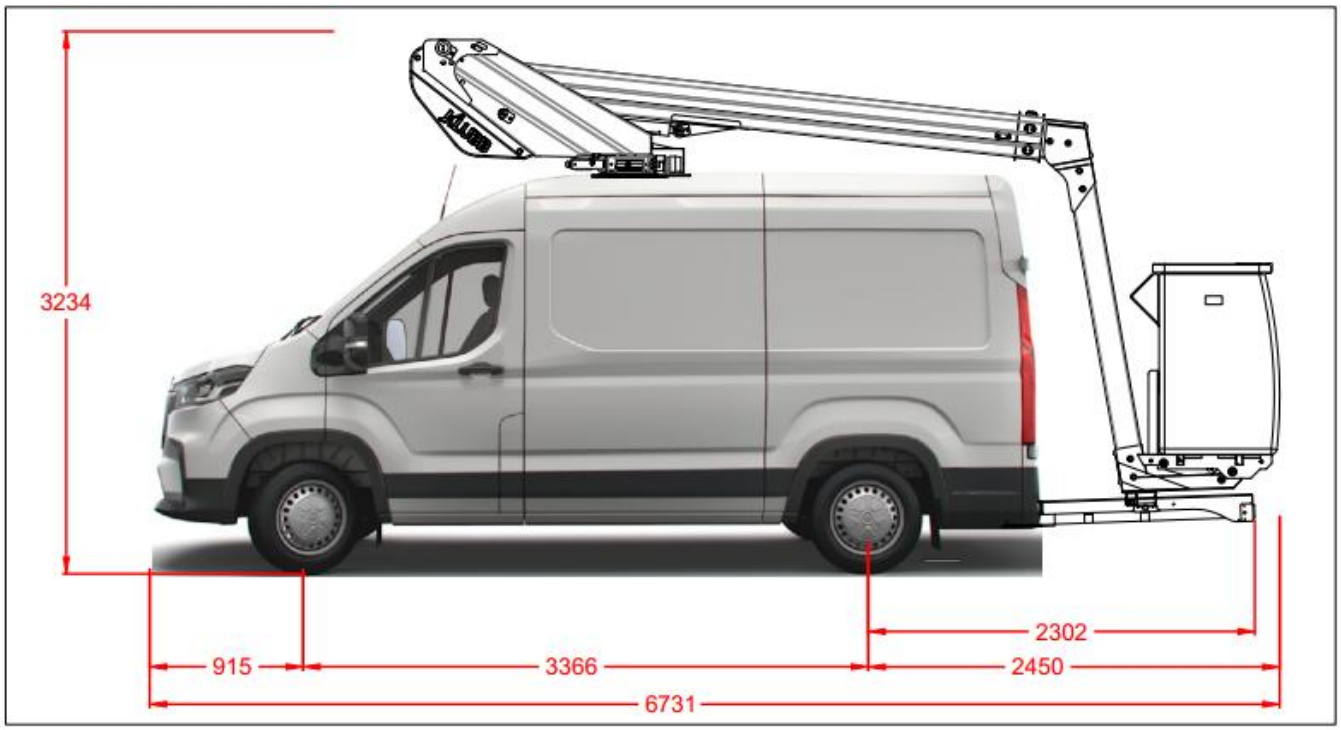

Nuestras **Sucursales**

Calama
Juan Zaldivar, Sitio 9, Puerto Seco, Calama.
+569 9212 3573 | +569 5817 3339
Antofagasta
Cobija 235, Antofagasta.
+569 9212 3573 | +569 4238 4122
Copiapó
Barrio Industrial Paipote, Pasaje 6
Lote 70, Copiapó.
+569 9212 3573 | +569 4238 4122
Casa
Matriz Santiago
Barrón Vieyra, Sitio 10, Colina, Santiago
+569 4238 4122
Concepción
Portal Industrial (módulo 2°),
Ruta 160, Km. 14,5, Concepción
+569 8599 4606 | +569 4238 4122
Puerto Montt
Diego de Almagro Norte 1516,
Parque Industrial Cardonal, Puerto Montt.
+569 7996 1454 | +569 4213 2842