Klubb y EGI son marcas del Grupo Klubb, líder europeo en la fabricación de alzahombres y plataformas aéreas hidráulicas para vehículos comerciales, con presencia en más de 50 países y más de 40 años de experiencia. IMER Chile es el representante exclusivo del Grupo Klubb en Chile, poniendo a disposición de sus clientes soporte técnico especializado, repuestos originales y un completo servicio de post-venta a través de su red de sucursales a lo largo de todo el territorio nacional.

Descripción del equipo	
Tipo de equipo	Hidroelevador/Alzahombre
Marca	Klubb
Modelo	KL26
Color	Blanco y negro, con elementos en aluminio
Procedencia	Francia
Alcances y capacidades	
Altura de trabajo vertical	11,3 metros
Altura a la base del canastillo	9,3 metros
Capacidad de canastillo	120 Kg
Alcance de trabajo lateral	6 metros
Angulo de rotación de base del equipo	360°
Otras funciones y equipamiento	
Tipo de estabilizadores	1 juegos para pick up (2 puntos apoyos)
Accionamiento del equipo	Green pack®: Silencioso e independiente con motor del vehículo detenido
Arranque y parada del vehículo	Desde la cesta y desde la cabina del vehículo
Material de Canastillo	Fibra de vidrio
Aislación canastillo	1 KV
Descripción del vehículo	
Tipo de vehículo	Camioneta pick up
Marca	Maxus
Modelo y versión	T60 cabina simple 4X2 DX 6MT
Color	Blanco
Peso bruto vehicular	2.850 kg
Licencia requerida	Clase B

Diagrama de trabajo.

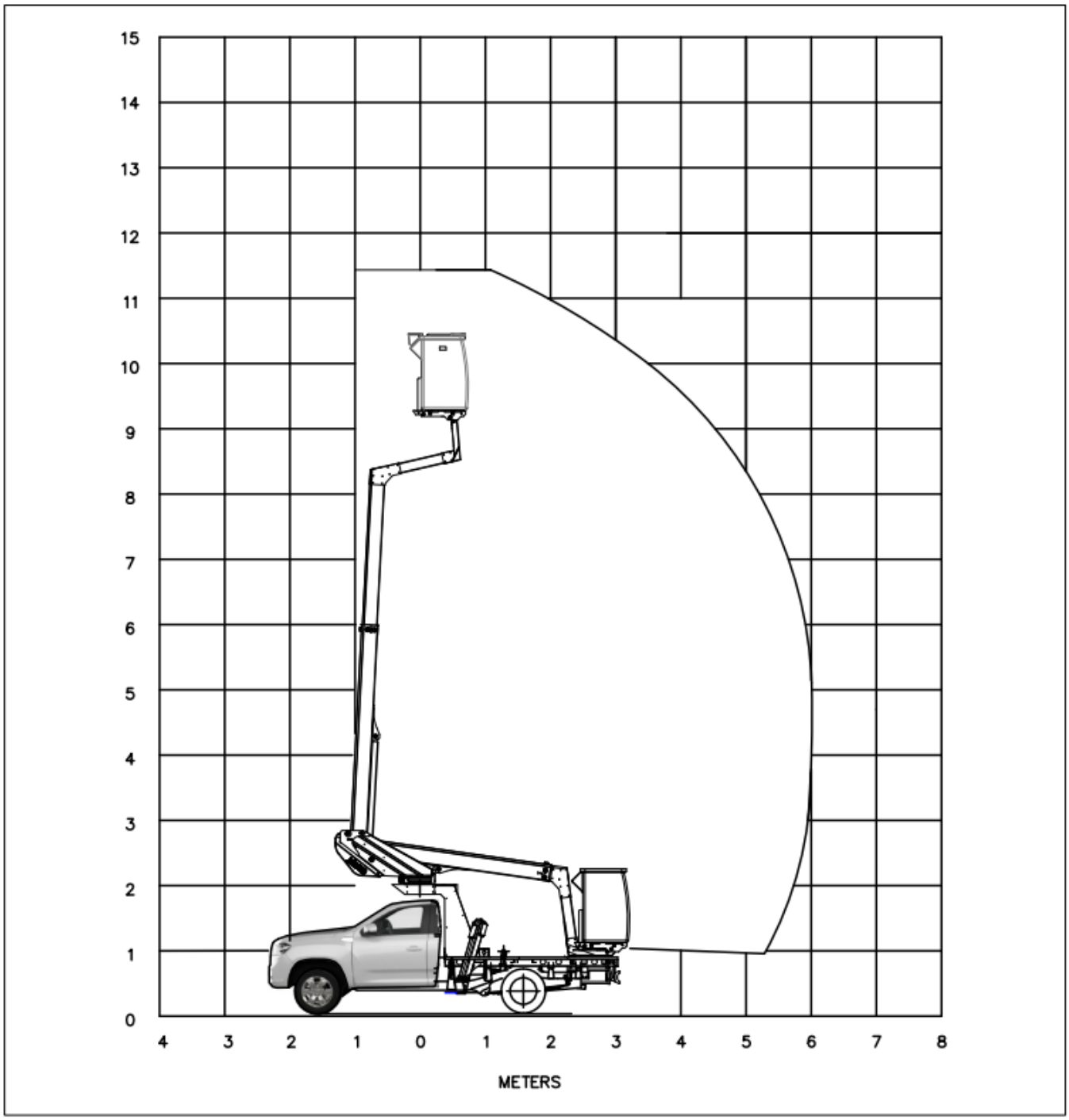
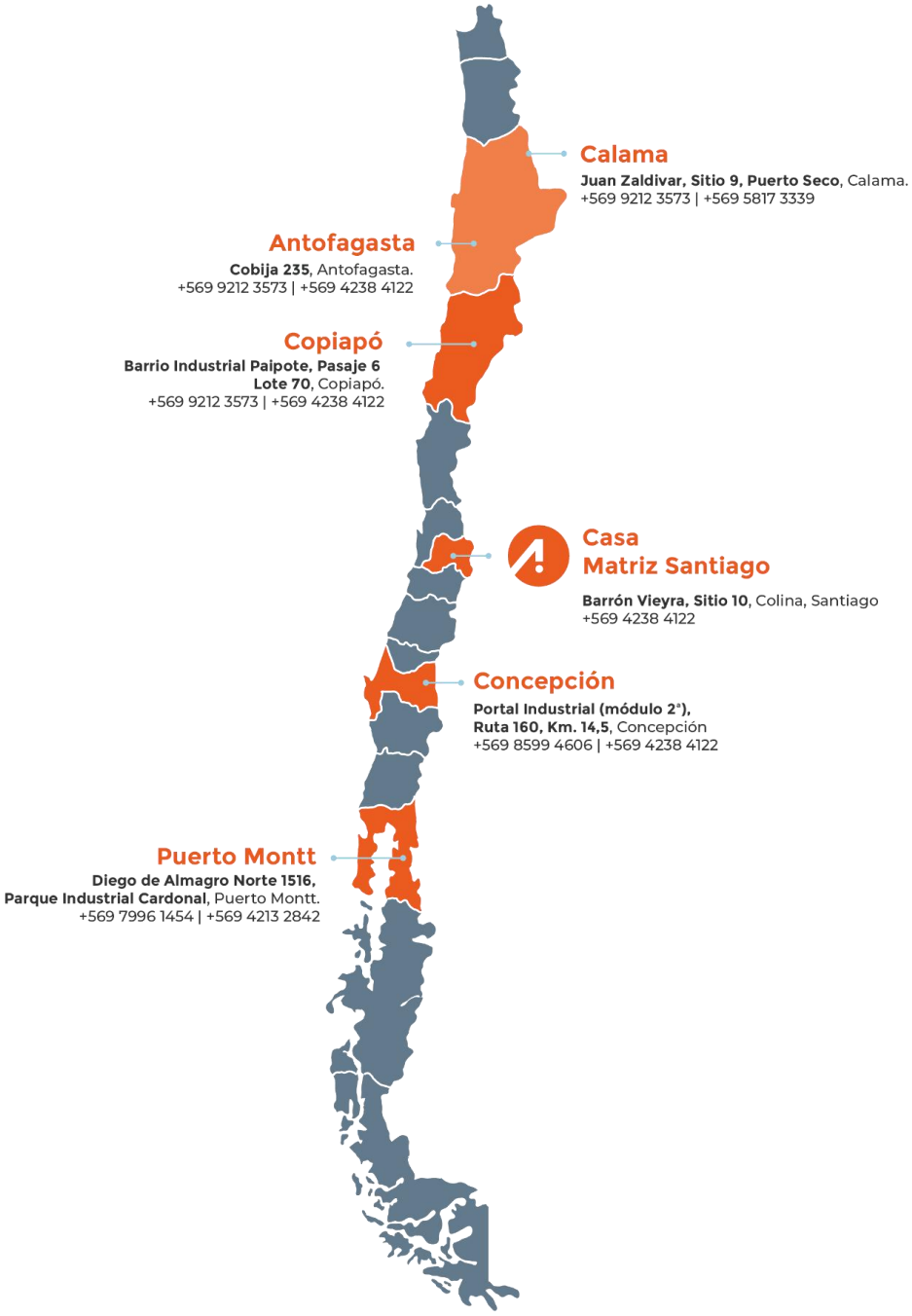
Nuestras **Sucursales**